ЛИМЦ.60240.01.04.001

Перв. примен.

Справ. №

Подп. и дата

Инв. № дубл.

Взам. инв. №

Подп. и дата

Инв. № подл.

√Ra 12,5 (√)

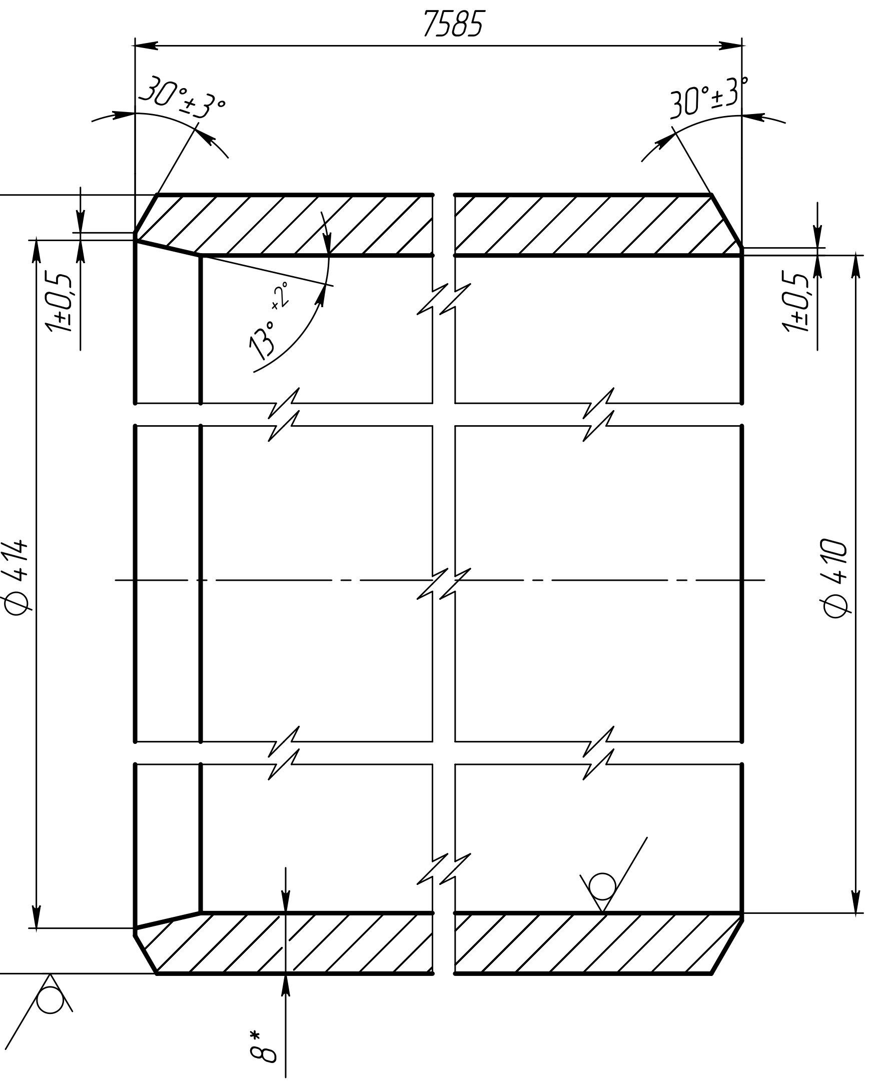

1. *ŭǪǲȞǯÅè ǯǵ̀ì åǹÅǪǬǸǴ.
2. ǖǪÅĠǲÁŇǬǪÆÊ ŅǫǸǲƿǪȁǯƿǲǯ ȁǯÅÉǯǰǪ.
3. ǎŇǹæåǴǪǯÆåì ǲǪȞǯƿǪ åŇÅÆǪȞǯƿÆǪ ƿǪ ÉÅæǫæ 426ǿ9.
4. Общие допуски по ГОСТ 30893.2 – mK.

Изм.	Лист	№ докум.	Подп.	Дата	
Разраб.		Макаров		07.05.2026	
Пров.		Колобов		07.05.2026	
Т. контр.		Волков		07.05.2026	
Н. контр.		Ванина		07.05.2026	
Утв.		Сибирев		07.05.2026	

ЛИМЦ.60240.01.04.001

Труба

Лит.	Масса	Масштаб
	630	1:1
Лист	Листов 1	

Труба $\frac{\text{426x8 ГОСТ 8732–78}}{\text{В–09Г2С–К52 ГОСТ 8731–74}}$

АО "БТ"

Копировал

Формат А4